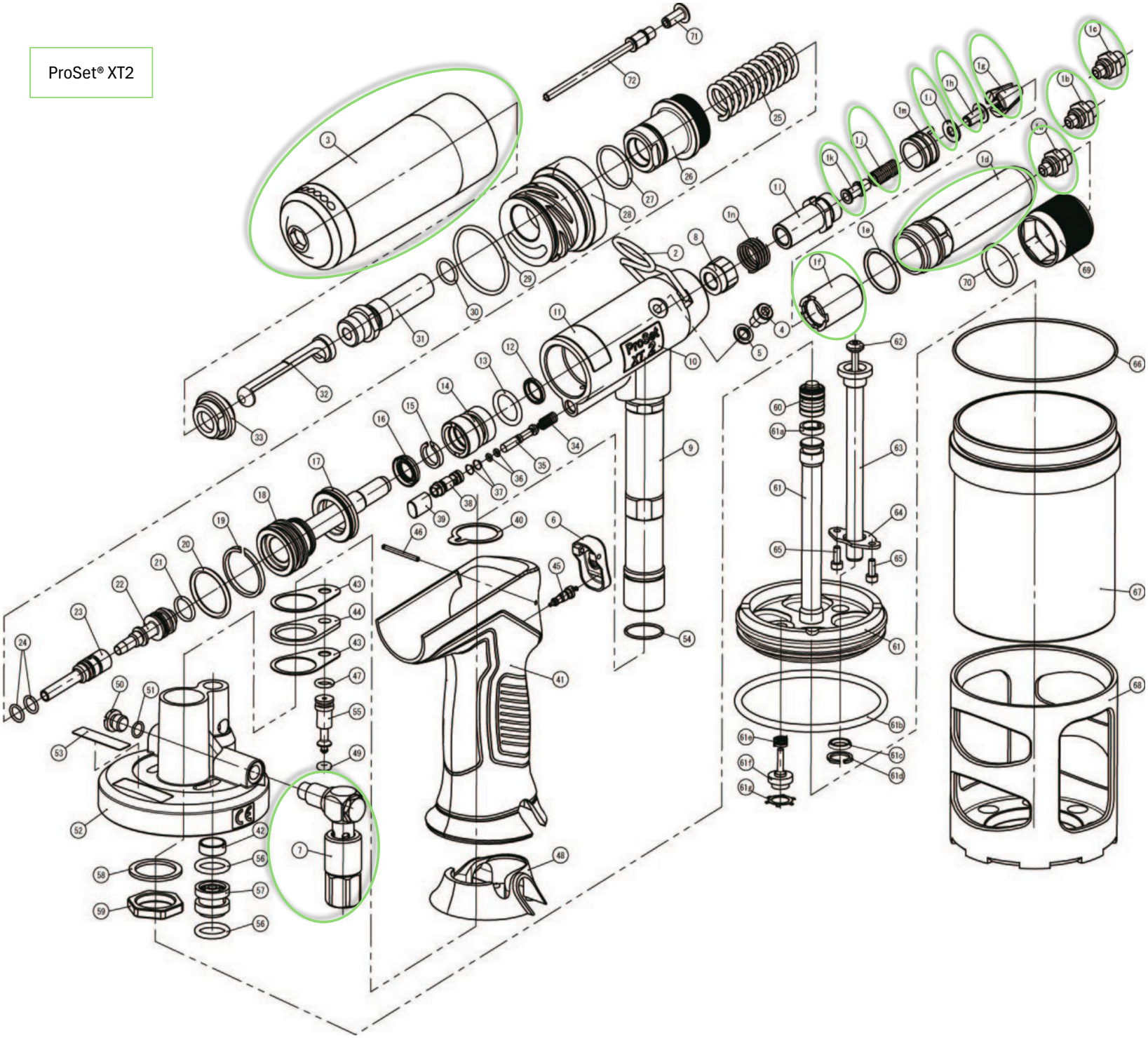ProSet® XT2